10225486

INDEX

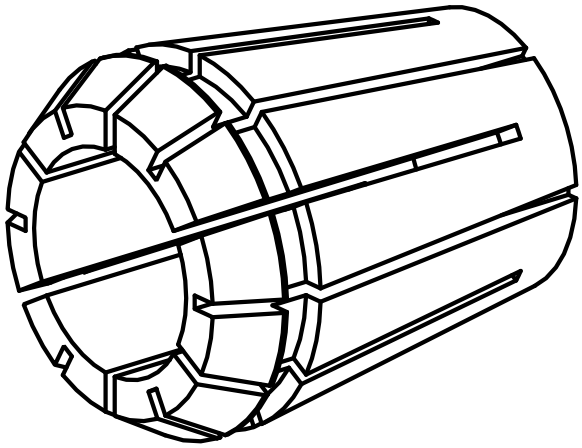

ER-Spannzange

10225486

INDEX

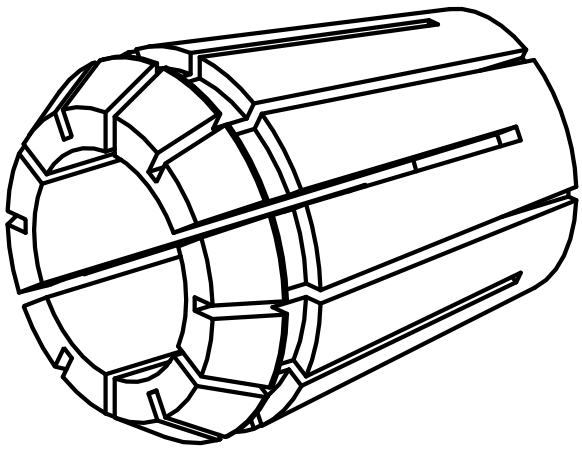

ER-Spannzange