10370860

INDEX

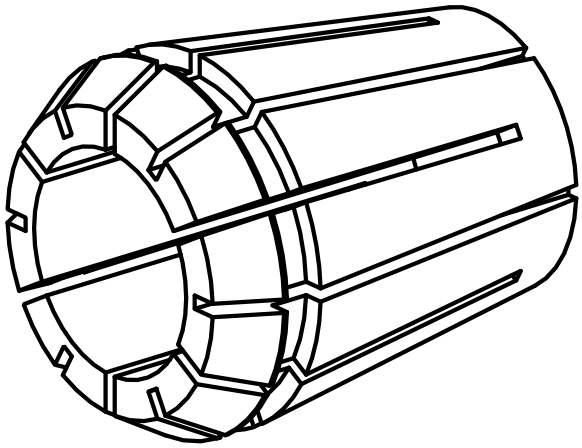

ER-Spannzange

10370860

INDEX

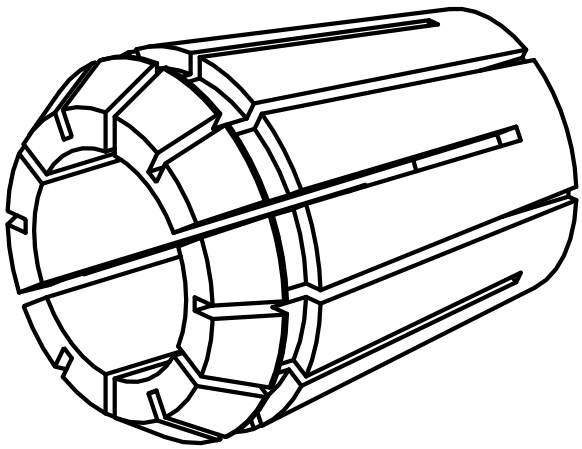

ER-Spannzange