10077058

INDEX

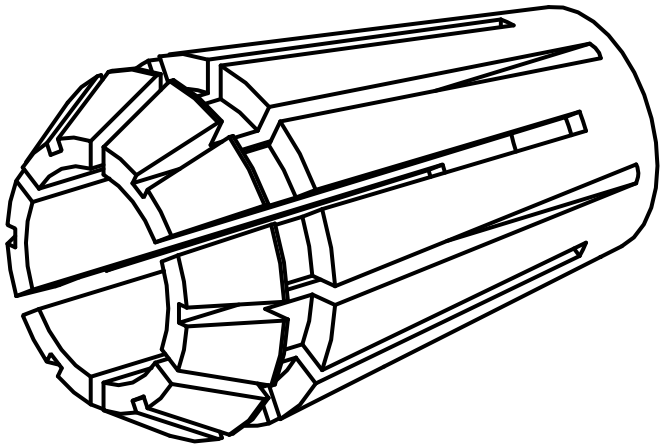

ER-Collet chuck

10077058

INDEX

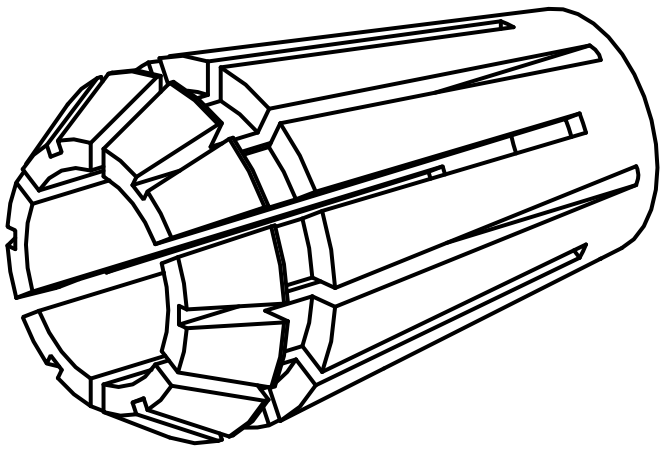

ER-Collet chuck