10456200

INDEX

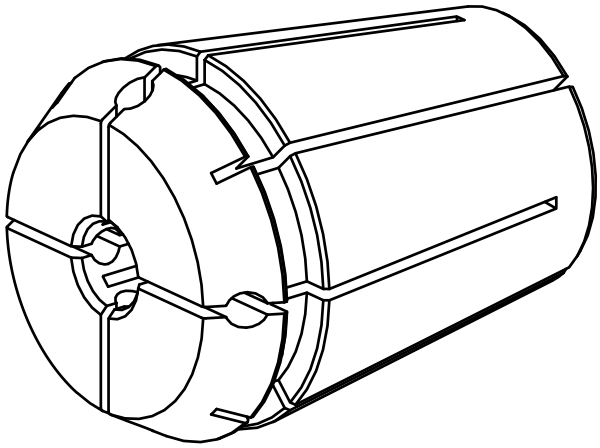

ER-Spannzangen, abgedichtet

10456200

INDEX

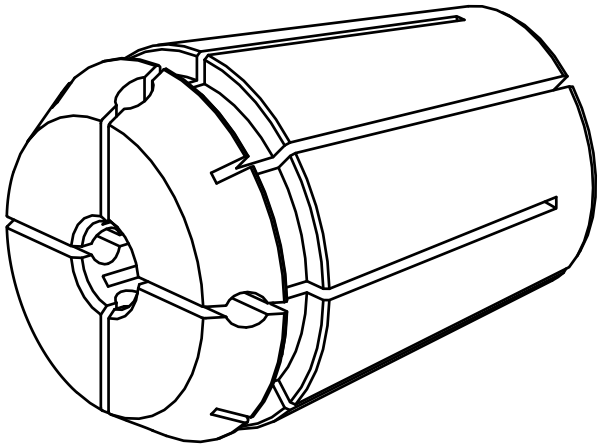

ER-Spannzangen, abgedichtet