10618837

INDEX

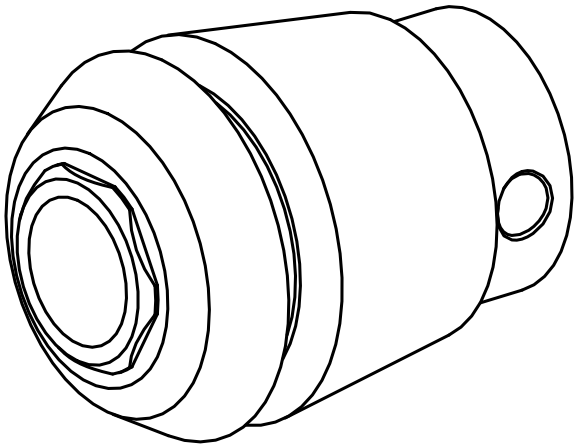

ER-Gewindebohrspannzange

10618837

INDEX

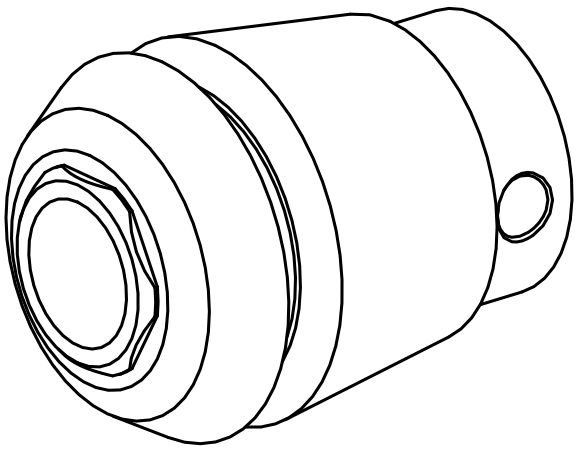

ER-Gewindebohrspannzange