10132915

INDEX

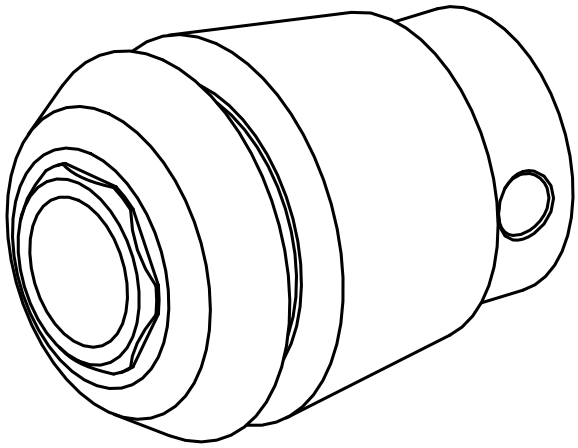

Pinze ER per maschio filettare

10132915

INDEX

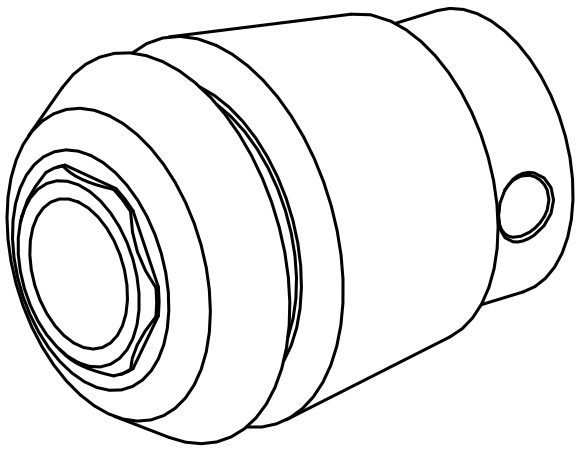

Pinze ER per maschio filettare