10448395

INDEX

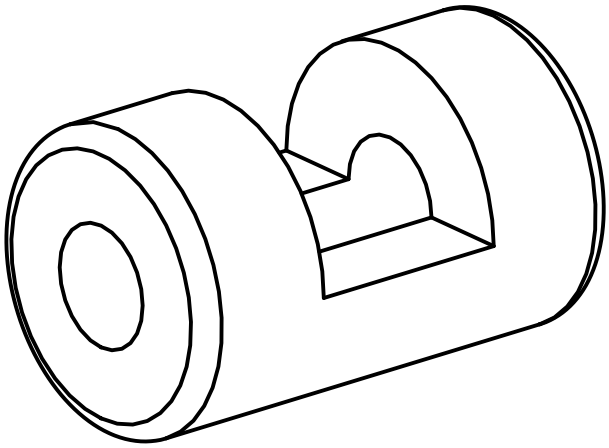

Spannbuchse

10448395

INDEX

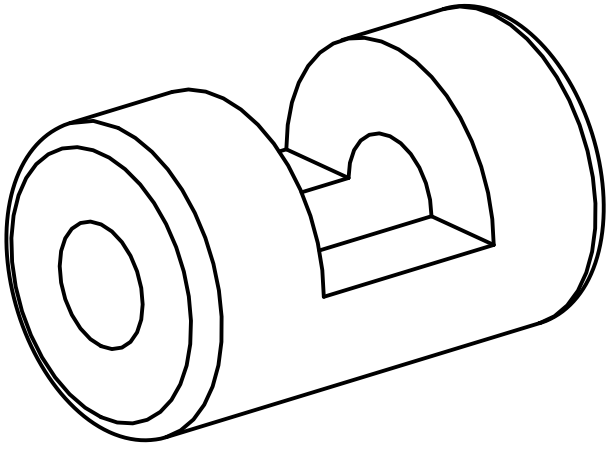

Spannbuchse