10018052

INDEX

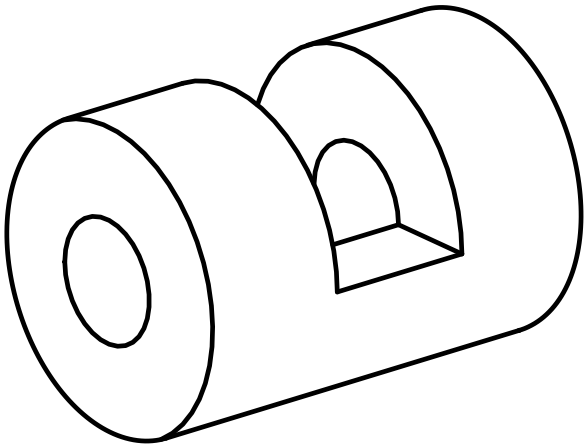

Spannbuchse

10018052

INDEX

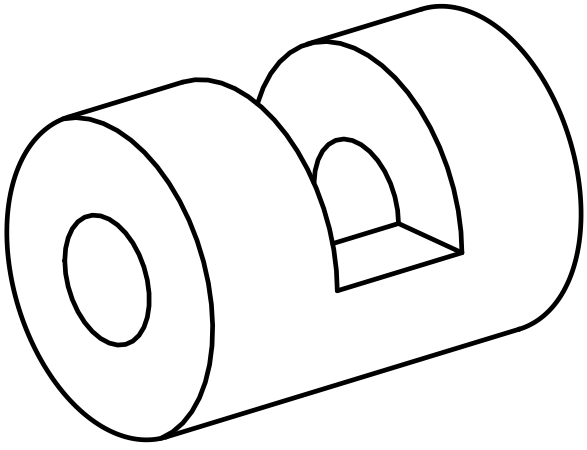

Spannbuchse