10942273

INDEX

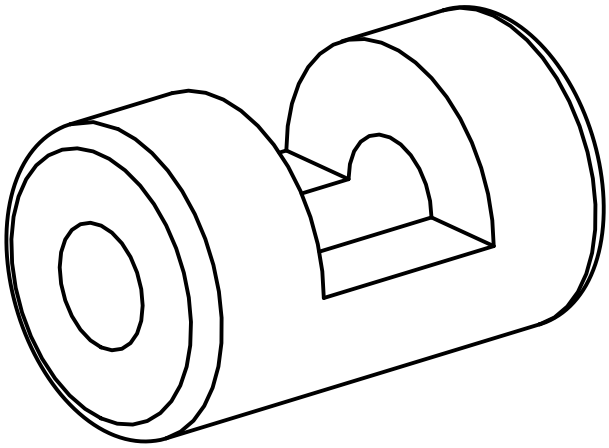

Spannbuchse

10942273

INDEX

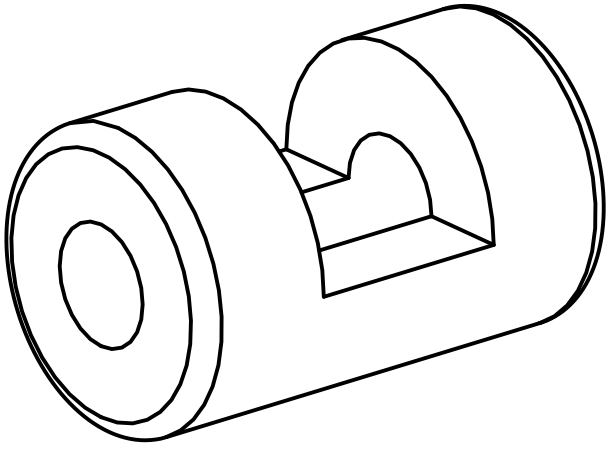

Spannbuchse