**10724630**

**INDEX**

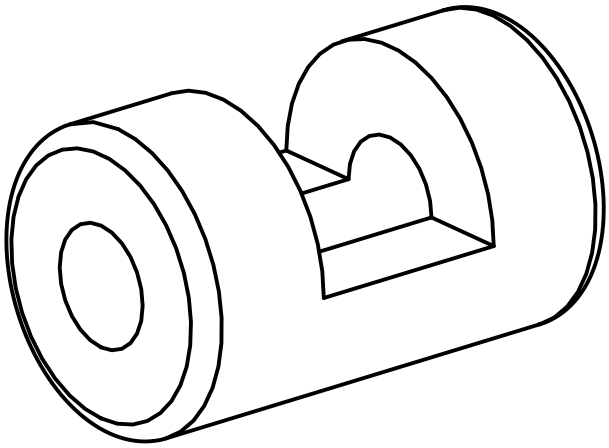

**Bussola di serraggio**

**10724630**

**INDEX**

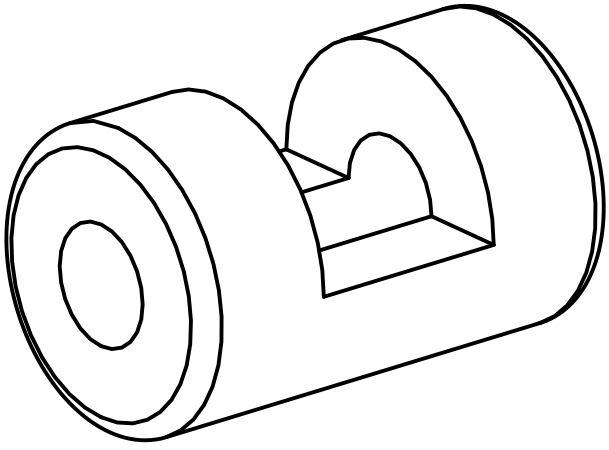

**Bussola di serraggio**