10971699

INDEX

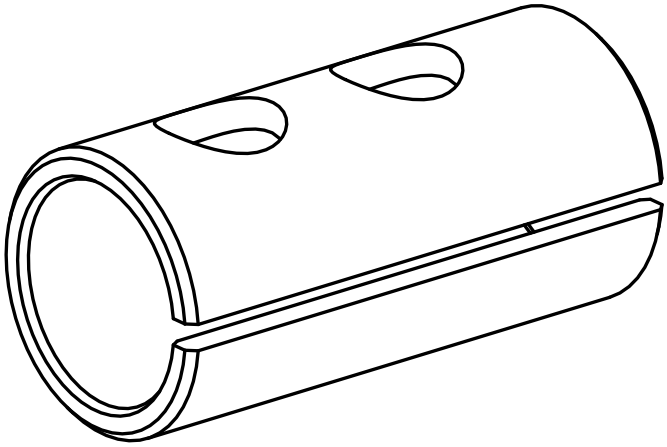

Aufnahmebuchse

10971699

INDEX

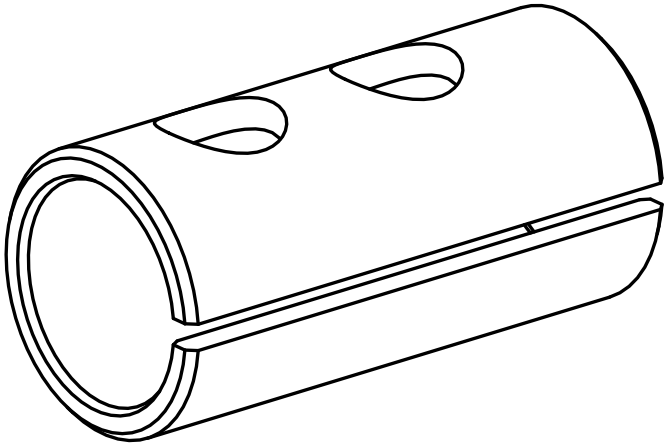

Aufnahmebuchse