10195062

INDEX

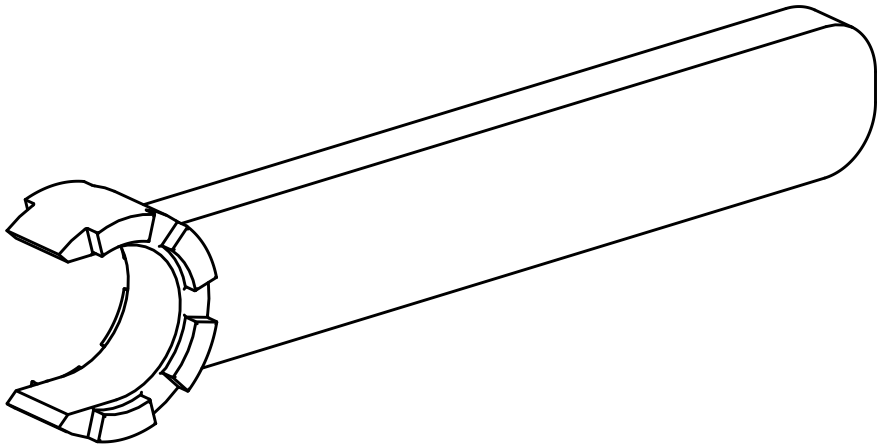

########

10195062

INDEX

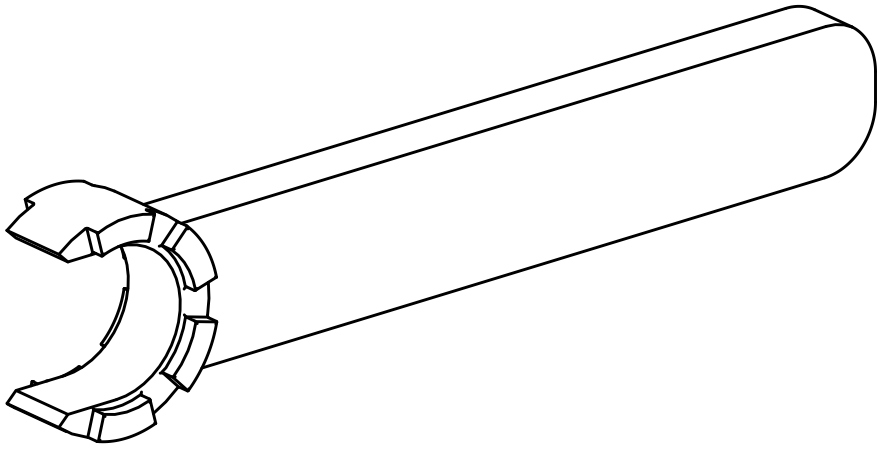

########