10100780

# INDEX

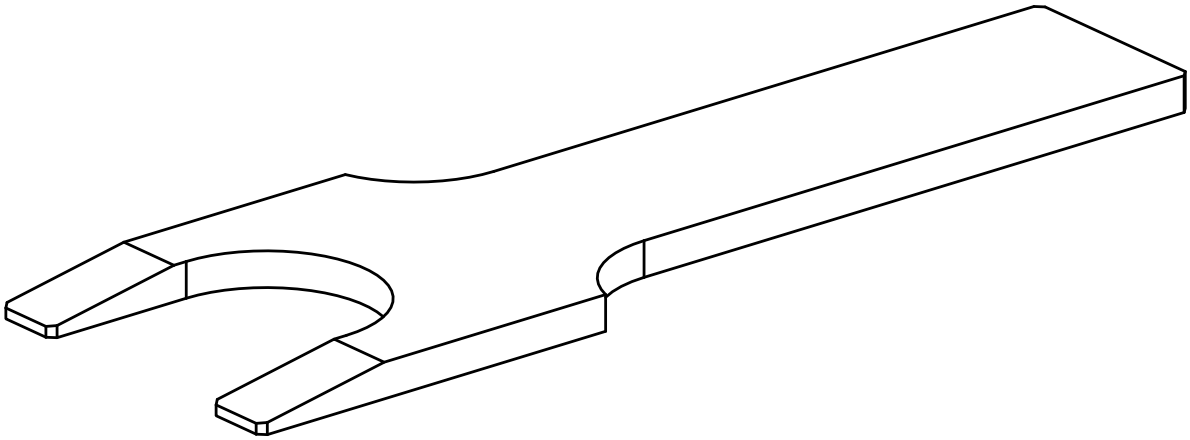

Puller

10100780

INDEX

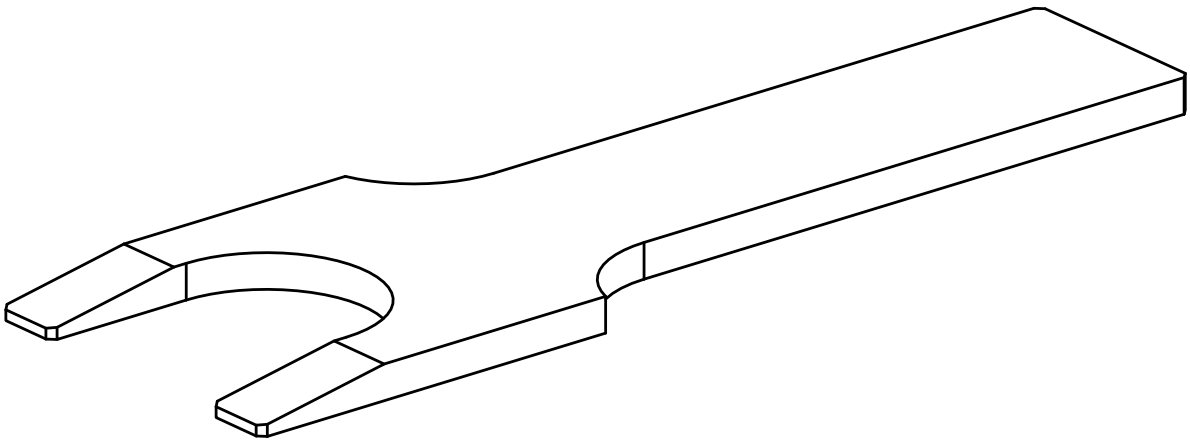

Puller