10100780

INDEX

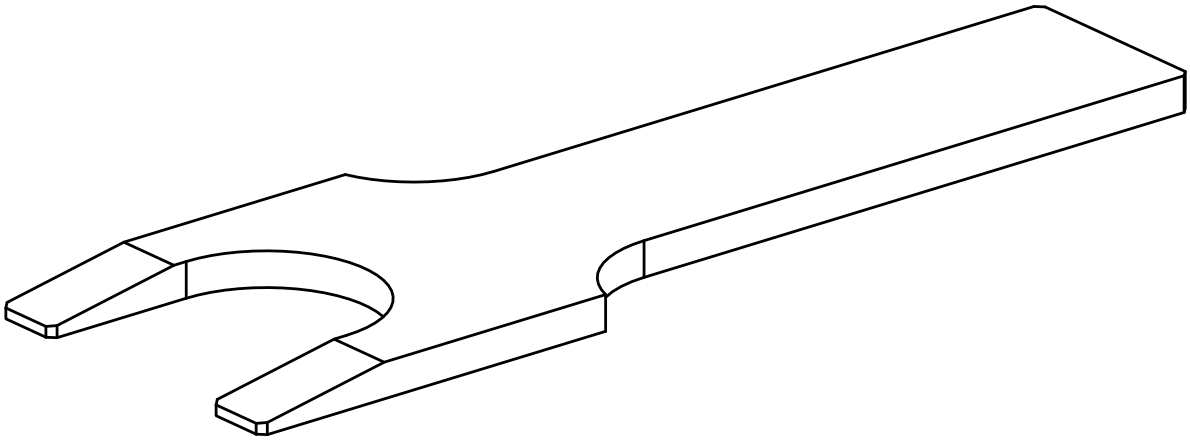

Abziehvorrichtung

10100780

INDEX

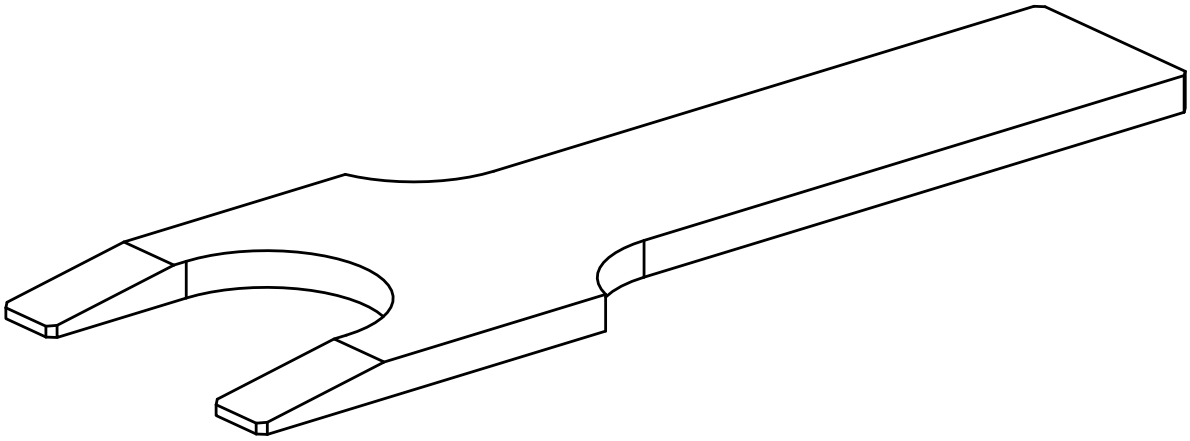

Abziehvorrichtung