12110626

INDEX

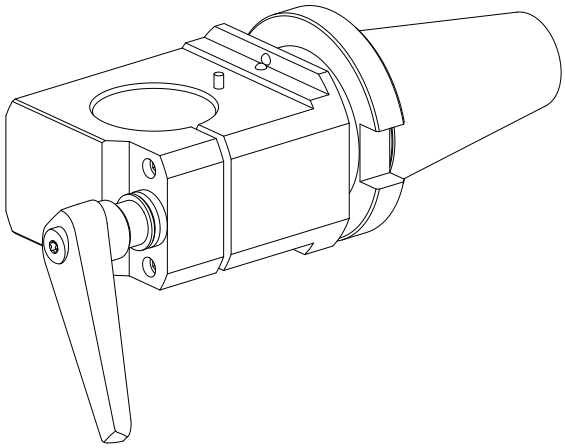

Adapter für Voreinstellgeräte

12110626

INDEX

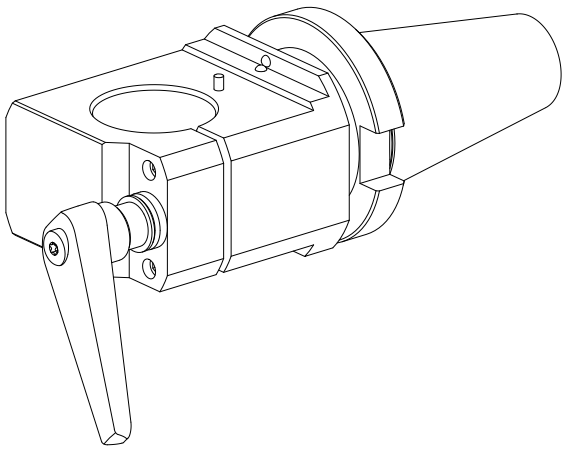

Adapter für Voreinstellgeräte