10094249

INDEX

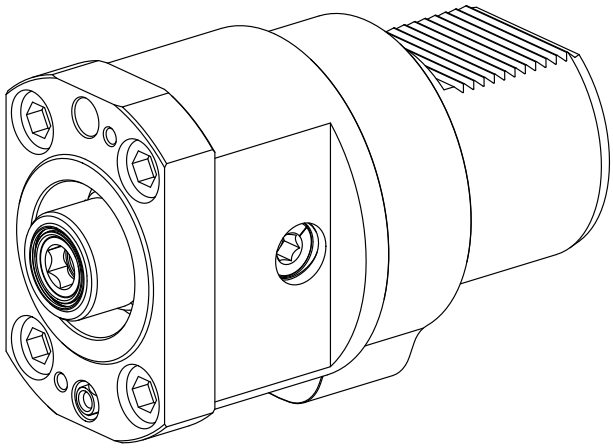

Adapter für Voreinstellgeräte

10094249

INDEX

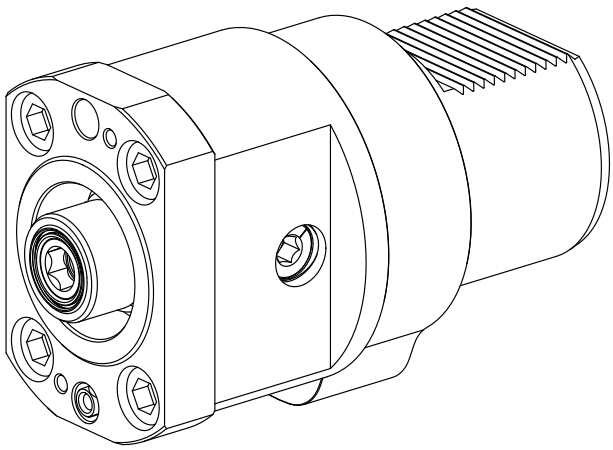

Adapter für Voreinstellgeräte