10135472

INDEX

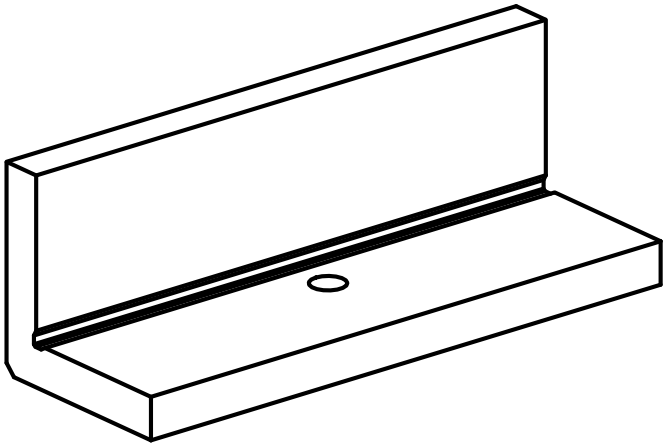

Ausgleichswinkel

10135472

INDEX

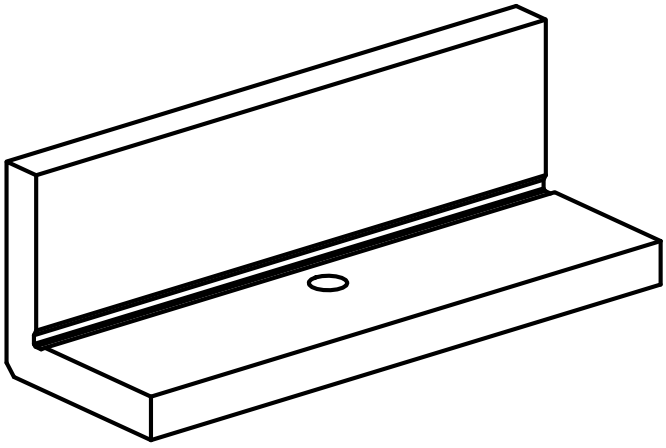

Ausgleichswinkel