Supporto portapezzo KPS 45 Quadrato 20x2, doppio

Caratteristiche tecniche

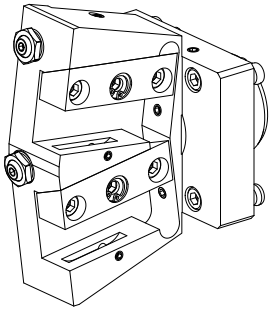

Gambo KPS	KPS 45
Azionamento	non azionato
Raffreddamento	esterno e interno
Attacco	Quadrato 20x20
Pressione	80 bar
X [mm]	–
Y [mm]	±7,5°
Z [mm]	4
Prodotti INDEX TRAUB	ABC65 • TNK42/65 • TNL32 • TNL32-11

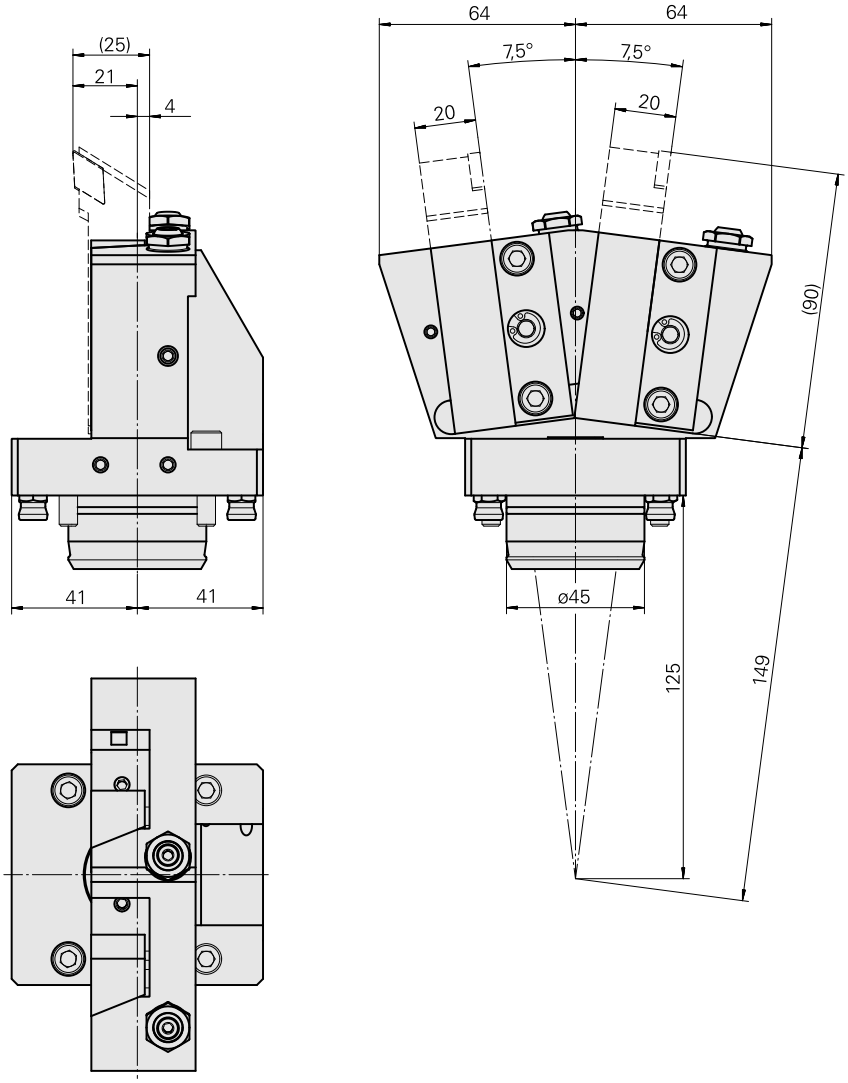

Documenti

Non sono disponibili download per questo prodotto

Accessori

Accessori opzionali

Altri accessori

Vite ad incavo

Id prodotto : 10105238
Id prodotto precedente : W67530.0818

Bussola 10 D x 6 D x 12,5

Id prodotto : 10670360
Id prodotto precedente : W67530.0824

Ugello Palla

Id prodotto : 11031912
Id prodotto precedente : W67500.3208