INDEX

Portapunte VDI 20 D15

Caratteristiche tecniche

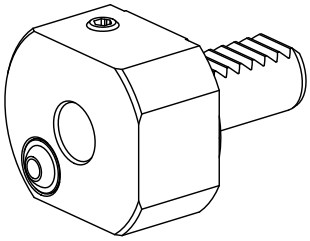

Gambo VDI	VDI 20
Azionamento	non azionato
Fissaggio VDI	nessuno
Raffreddamento	esterno
Pressione	20 bar
Attacco	D15
ruotabile di 180°	no
X [mm]	26
Y [mm]	–
Z [mm]	–
Tipo di torretta portautensili	Torretta a stella
Prodotti INDEX TRAUB	C42/65 • G160 • ABC • C100 • C200 • G200 • G200.2 • G220 • ABC.2

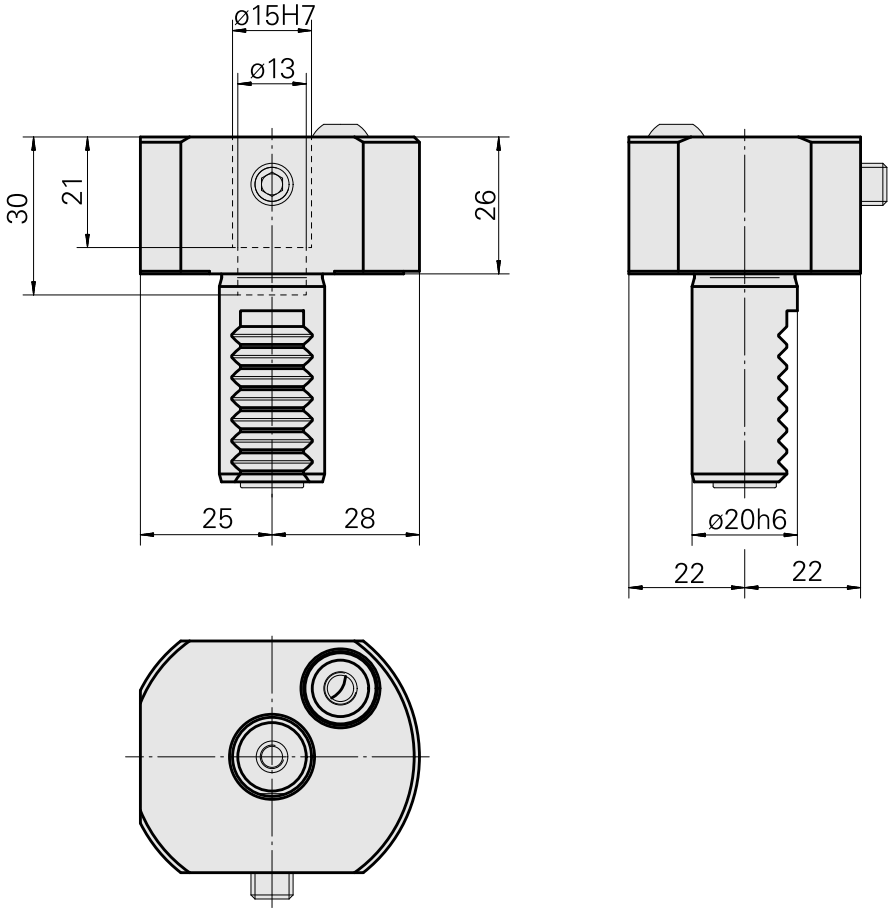

Documenti

Non sono disponibili download per questo prodotto

Accessori

Accessori opzionali

Altri accessori

Bussola di serraggio D15

Id prodotto : 10189891
Id prodotto precedente : 993115.----

Ugello Palla 14D/M6

Id prodotto : 10358770
Id prodotto precedente : 474550.0121