INDEX

# Mount

## Caractéristiques techniques

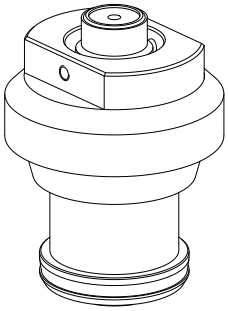

| | |
|---|---|
| **Catégorie d'accessoires PO** | Adaptateur cube de préréglage |
| **Logement d'outils** | HSK 50 |

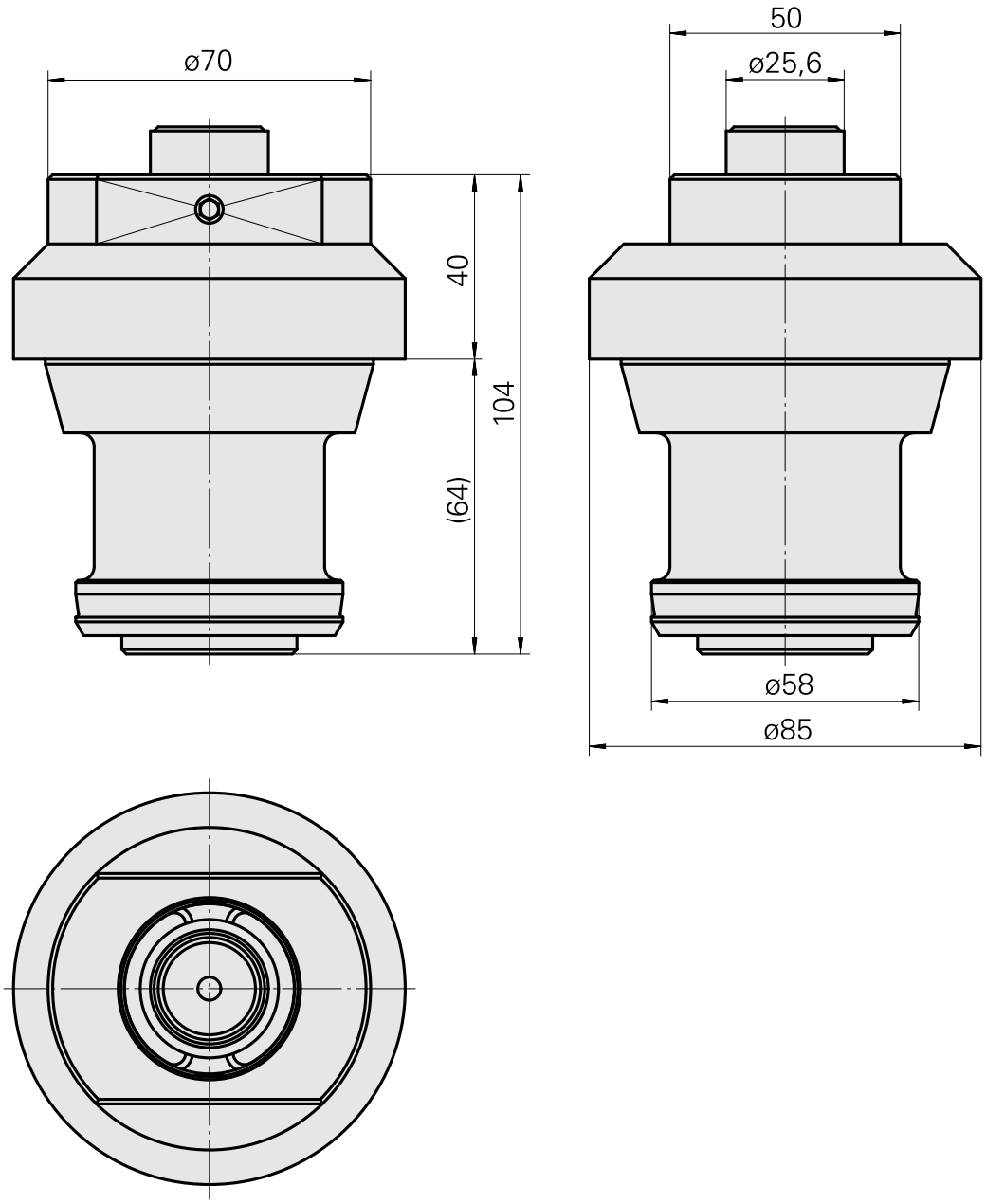

INDEX

## Documents

Aucun téléchargement n'est disponible pour ce produit