INDEX

Porte-outil de base VDI 20, réglable dans le sens vertical

Caractéristiques techniques

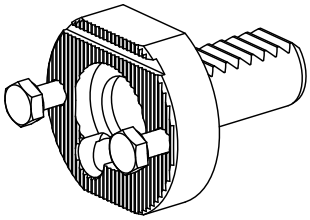

Queue VDI	VDI 20
Entraînement	non entraîné
Fixation VDI	aucune
Arrosage	central
Pression	20 bar
Réversible 180°	non
X [mm]	14
Y [mm]	–
Z [mm]	–
Type de tourelle d'outils	Tourelle en étoile
Produits INDEX TRAUB	C42/65 • G160 • ABC • C100 • C200 • G200 • G200.2 • G220 • ABC.2

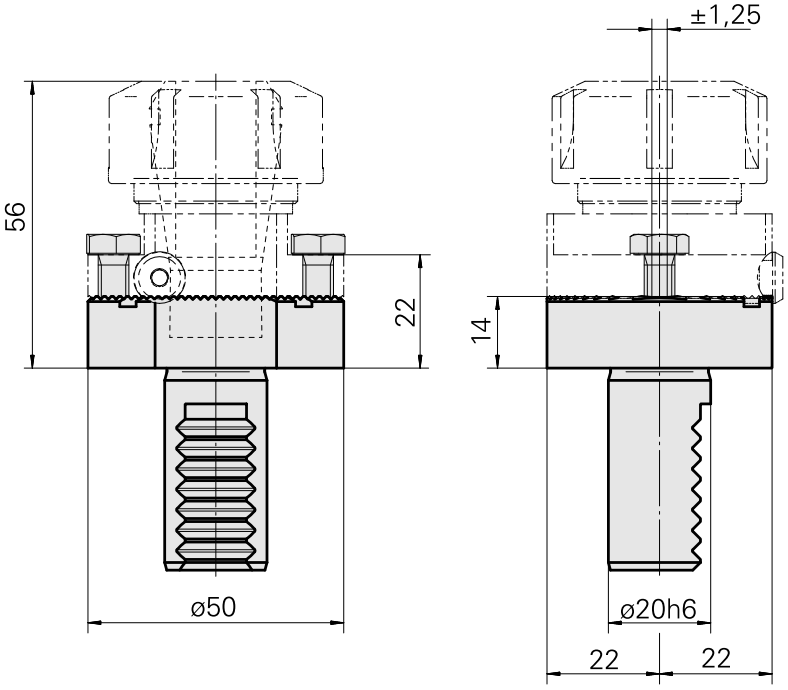

Documents

Aucun téléchargement n'est disponible pour ce produit

Accessoires

Accessoires optionnels

Porte-outils avec queue VDI

Pièce porte-foret ER25

ID produit : 10285739
Ancienne ID produit : W9990085

Entraînement	Arrosage	Pression	Attachement
non entraîné	central	20 bar	ER25
X [mm]	**Y [mm]**	**Z [mm]**	**Produits INDEX TRAUB**
42,5	–	–	C42/65 • G160 • G300 • A200-6 • ABC • C100 • C200 • G200 • G200.2 • G220 • G250 • ABC.2

Pièce porte-foret D20

ID produit : 10099852
Ancienne ID produit : W9990086

Entraînement	Arrosage	Pression	Attachement
non entraîné	extérieur	20 bar	D20
X [mm]	**Y [mm]**	**Z [mm]**	**Produits INDEX TRAUB**
40	–	–	C42/65 • G160 • G300 • A200-6 • ABC • C100 • C200 • G200 • G200.2 • G220 • G250 • ABC.2