INDEX

Support de palpeur de mesure KPS 45 Reni

Caractéristiques techniques

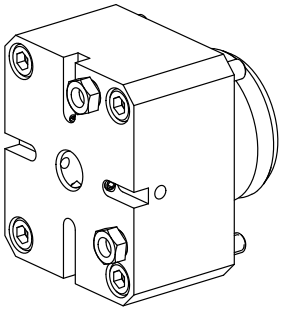

Queue KPS	KPS 45
Entraînement	non entraîné
Arrosage	extérieur
Attachement	Renishaw D11,2
Pression	80 bar
X [mm]	38
Y [mm]	–
Z [mm]	–
Produits INDEX TRAUB	TNL20 • TNL32 • TNL32-11 • TNL32-11 compact • TNL20-11 • TNL32 compact

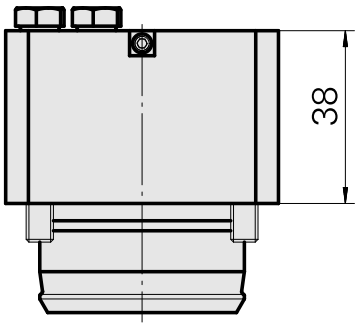

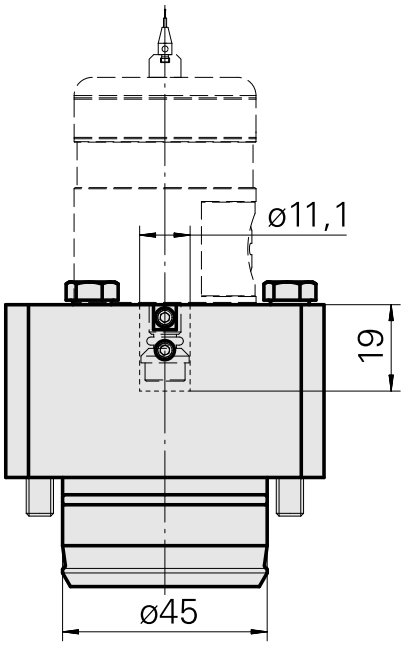

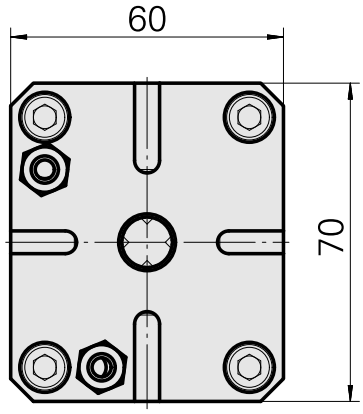

Documents

Aucun téléchargement n'est disponible pour ce produit

Accessoires

Nécessaire à l'exploitation

Pas define

ID produit : 12133465
Ancienne ID produit :

Garniture de contact

ID produit : 12133466
Ancienne ID produit :

Bouton-poussoir

ID produit : 10338967
Ancienne ID produit : 487542.1441

Accessoires optionnels

Accessoires de porte-outils

Tuyau de refroidissement, L = 100 mm

ID produit : 10309869
Ancienne ID produit : W9990658

Catégorie d'accessoires PO	Attachement
Tube lubrifiant	D6

Autres accessoires

Bague conique DIN 3862-6-St

ID produit : 10528470
Ancienne ID produit : 471060.0601

Douille M10x1 Stahl verzinkt A3C

ID produit : 10707394
Ancienne ID produit : 471112.06

Coffre A-2033-7001

ID produit : 10259626
Ancienne ID produit : 487542.0911