Porta-ferramentas de torno KPS 45 Quadra

Características técnicas

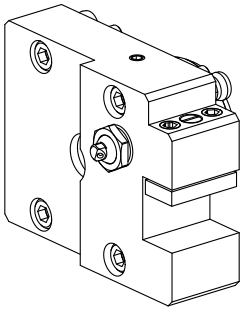

Sistema KPS	KPS 45
Acionamento	não acionado
Refrigeração	externo
Recepção	Quadrado 16x16
Pressão (até)	80 bar
X [mm]	28
Y [mm]	–
Z [mm]	52
Produtos INDEX TRAUB	TNL20 • TNL32-11 compact • TNL20-11 • C200 Tandem • TNL32 compact

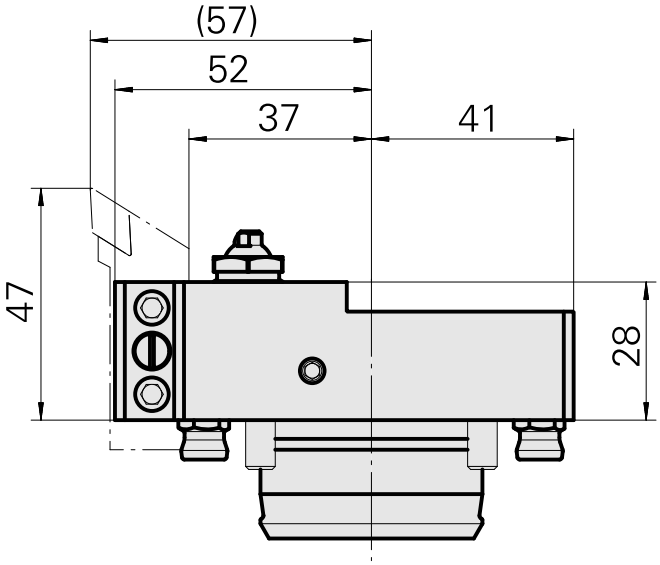

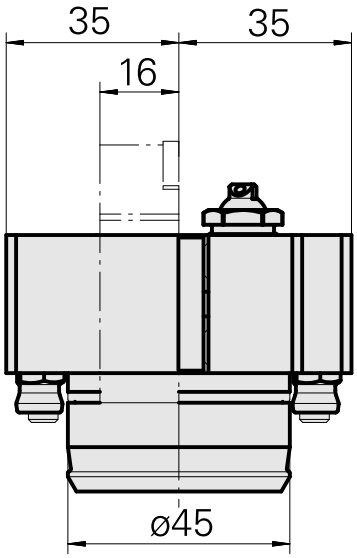

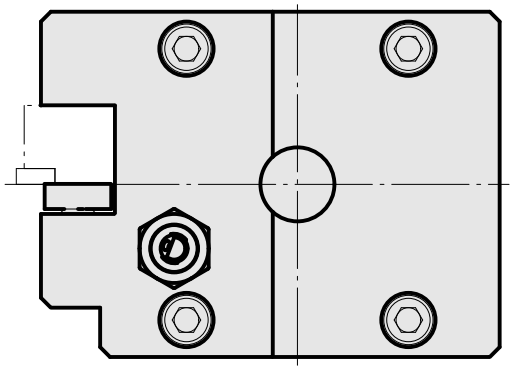

Documentos

Não há downloads disponíveis para este produto

Acessórios

Acessórios opcionais

Outros acessórios

Bocal bola Kugel D10 - Bohrung D2 40°

ID do produto : 10072335
ID anterior do produto : 910693

Parafuso oco

ID do produto : 10105238
ID anterior do produto : W67530.0818

Bucha 10 D x 6 D x 12,5

ID do produto : 10670360
ID anterior do produto : W67530.0824