INDEX

INDEX CAPTO C3 para CC.. 09T3, direita, com ranhura da pinça

Características técnicas

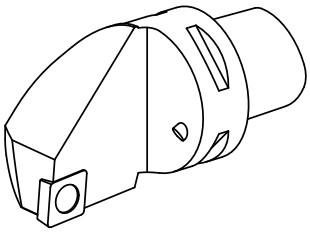

PF Categoria de acessórios	INDEX CAPTO C3
Recepção	para CC.. 09T3
Inserções de troca rápida	para suporte de ferra. tornear

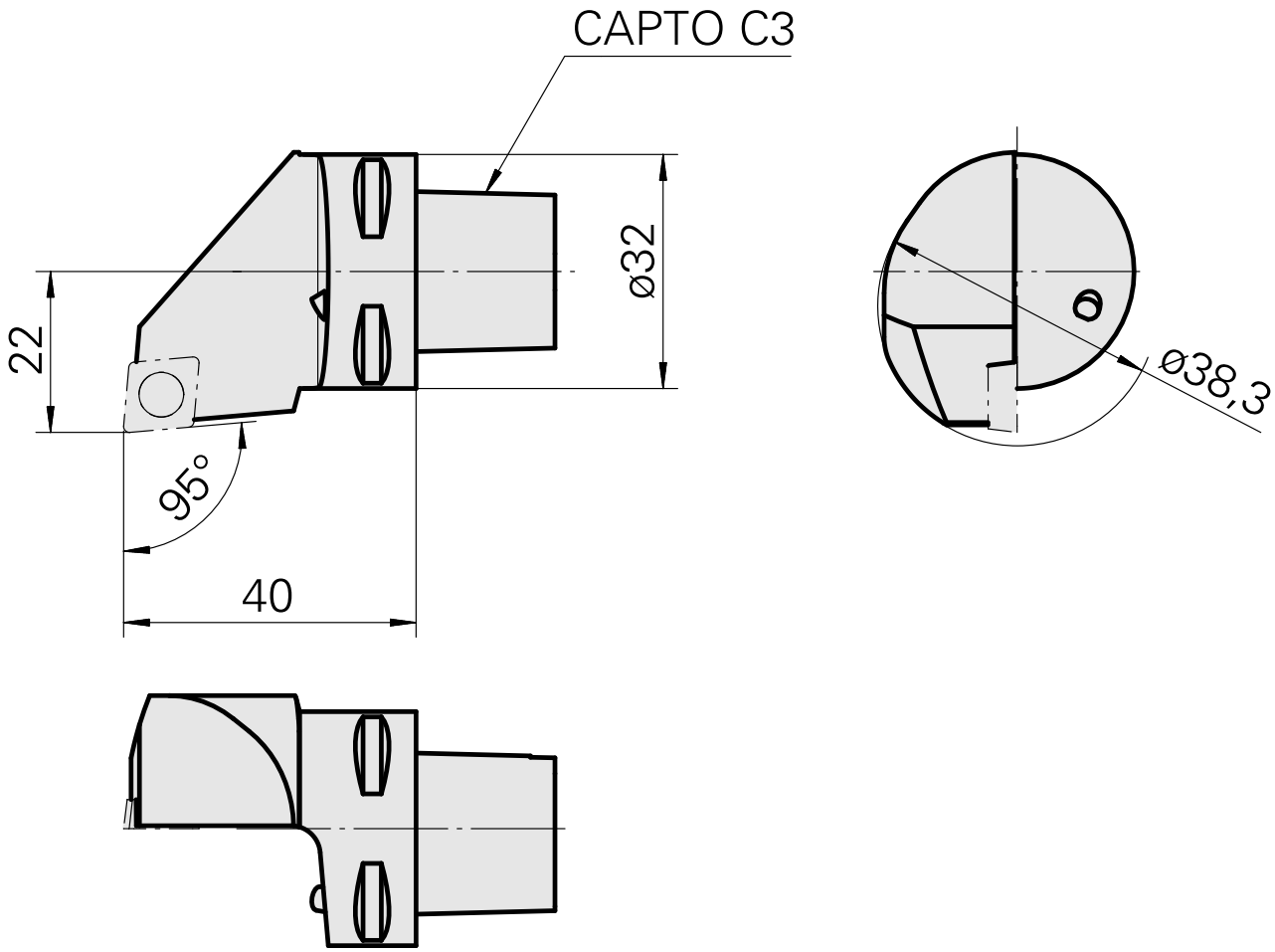

INDEX

Documentos

Não há downloads disponíveis para este produto