INDEX

Porta-brocas Haste 40 ER16

Características técnicas

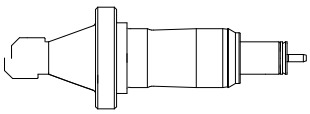

Haste TNL	Haste 40
Acionamento	não acionado
Refrigeração	interno
Pressão (até)	120 bar
Recepção	ER16
Produtos INDEX TRAUB	TNK36 • TNL26

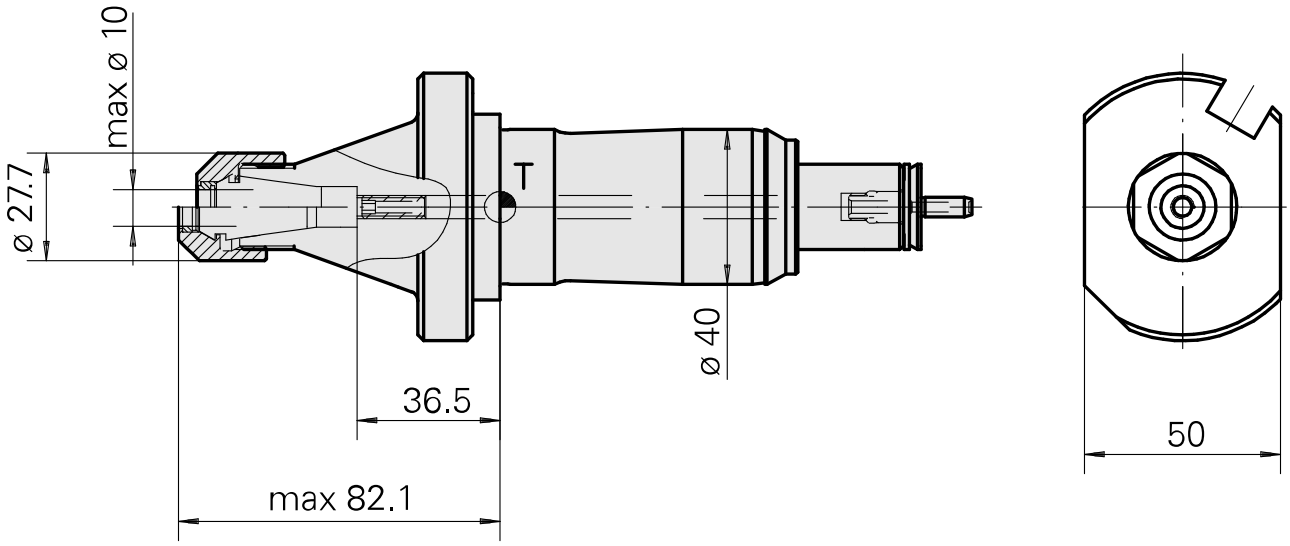

Documentos

Não há downloads disponíveis para este produto

Acessórios

Necessário para operação

Chave

ID do produto : 10966369
ID anterior do produto : 490219.0161

PF Categoria de acessórios	Recepção	Tipo de pinça de aperto	Ficação do tipo porca
Ferramenta	ER16	ER 16	Rosca
Ferramenta para pinças Chaves de boca			

Acessórios opcionais

Tool holder accessories

Pinça de aperto

ID do produto : 11032316
ID anterior do produto : 901930.1010

PF Categoria de acessórios	Recepção	Alojamento de ferramenta	Tipo de pinça de aperto
ER-Porta pinça	ER16	0,5 - 1 mm	ER 16

Pinça de aperto, Conjunto completo para todas as pinças de fixação

ID do produto : 10040892
ID anterior do produto : 901930.1000

PF Categoria de acessórios	Recepção	Alojamento de ferramenta	Tipo de pinça de aperto
ER-Porta pinça	ER16	0,5 - 10 mm	ER 16

Pinça de aperto

ID do produto : 10435501
ID anterior do produto : 901930.1020

PF Categoria de acessórios	Recepção	Alojamento de ferramenta	Tipo de pinça de aperto
ER-Porta pinça	ER16	1 - 2 mm	ER 16

Pinça de aperto

ID do produto : 10798023
ID anterior do produto : 901930.1030

PF Categoria de acessórios	Recepção	Alojamento de ferramenta	Tipo de pinça de aperto
ER-Porta pinça	ER16	2 - 3 mm	ER 16

Pinça de aperto

ID do produto : 10780445
ID anterior do produto : 901930.1040

PF Categoria de acessórios	Recepção	Alojamento de ferramenta	Tipo de pinça de aperto
ER-Porta pinça	ER16	3 - 4 mm	ER 16

Pinça de aperto

ID do produto : 10081968
ID anterior do produto : 901930.1050

PF Categoria de acessórios	Recepção	Alojamento de ferramenta	Tipo de pinça de aperto
ER-Porta pinça	ER16	4 - 5 mm	ER 16

Pinça de aperto

ID do produto : 10878266
ID anterior do produto : 901930.1060

PF Categoria de acessórios	Recepção	Alojamento de ferramenta	Tipo de pinça de aperto
ER-Porta pinça	ER16	5 - 6 mm	ER 16

Pinça de aperto

ID do produto : 10051623
ID anterior do produto : 901930.1070

PF Categoria de acessórios	Recepção	Alojamento de ferramenta	Tipo de pinça de aperto
ER-Porta pinça	ER16	6 - 7 mm	ER 16

Pinça de aperto

ID do produto : 10077058
ID anterior do produto : 901930.1080

PF Categoria de acessórios	Recepção	Alojamento de ferramenta	Tipo de pinça de aperto
ER-Porta pinça	ER16	7 - 8 mm	ER 16

Pinça de aperto

ID do produto : 10859314
ID anterior do produto : 901930.1090

PF Categoria de acessórios	Recepção	Alojamento de ferramenta	Tipo de pinça de aperto
ER-Porta pinça	ER16	8 - 9 mm	ER 16

Pinça de aperto

ID do produto : 10909510
ID anterior do produto : 901930.1100

PF Categoria de acessórios	Recepção	Alojamento de ferramenta	Tipo de pinça de aperto
ER-Porta pinça	ER16	9 - 10 mm	ER 16

Porca tensora, para alimentação de fluido de corte interna

ID do produto : 11065621
ID anterior do produto : 901939.3161

PF Categoria de acessórios	Recepção	Tipo de pinça de aperto	Ficação do tipo porca
Garra	ER16	ER 16	Rosca

Outros acessórios

Clamping collet

ID do produto : 10589709
ID anterior do produto : W99903--

tapping tool collet

ID do produto : 10865233
ID anterior do produto : WZ9990.9506F

tapping tool collet ET-1-16

ID do produto : 10542491
ID anterior do produto : 3230--

Porta pinça

ID do produto : 10870393
ID anterior do produto : W999065-

Pinça de aperto, selado

ID do produto : 10433061
ID anterior do produto : W999083-

Vedação

ID do produto : 10324863
ID anterior do produto : W999036-