INDEX

Porta-brocas VDI 20 D15

Características técnicas

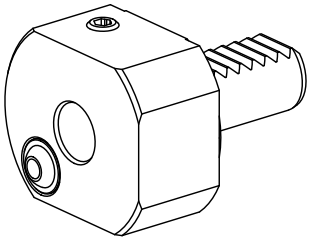

Haste VDI	VDI 20
Acionamento	não acionado
Fixação VDI	nenhuma
Refrigeração	externo
Pressão (até)	20 bar
Recepção	D15
Reversível em 180°	não
X [mm]	26
Y [mm]	–
Z [mm]	–
Tipo de revólver de ferramenta	Revólver estrela
Produtos INDEX TRAUB	C42/65 • G160 • ABC • C100 • C200 • G200 • G200.2 • G220 • ABC.2

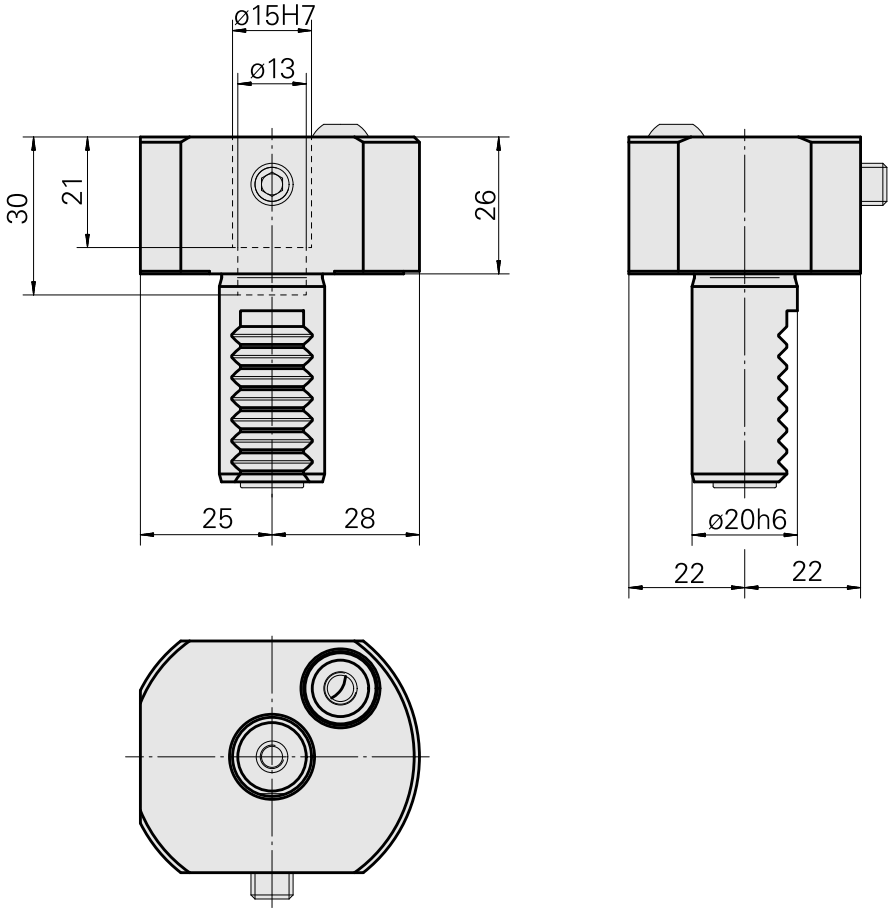

Documentos

Não há downloads disponíveis para este produto

Acessórios

Acessórios opcionais

Outros acessórios

Bucha de fixação D15

ID do produto : 10189891
ID anterior do produto : 993115.----

Bocal bola 14D/M6

ID do produto : 10358770
ID anterior do produto : 474550.0121