10723060

INDEX

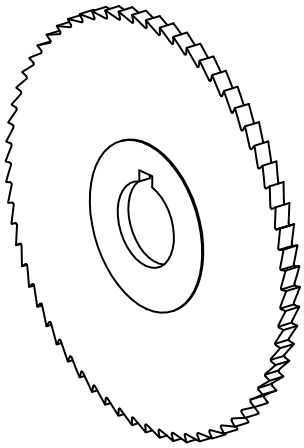

Kreissägeblatt D80

10723060

INDEX

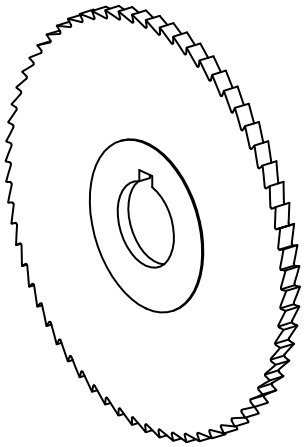

Kreissägeblatt D80