10062594

INDEX

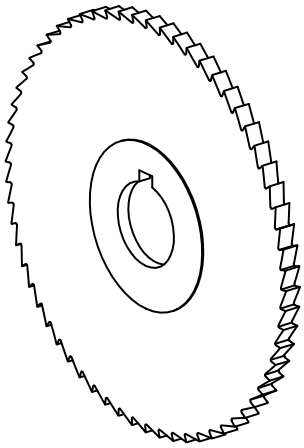

Kreissägeblatt D80

10062594

INDEX

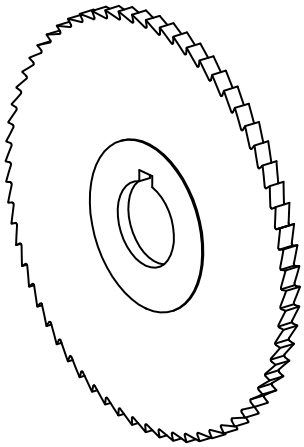

Kreissägeblatt D80