10969302

INDEX

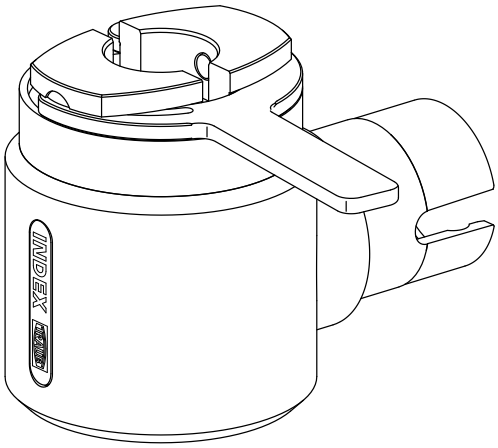

Adapter Montagehilfe

10969302

INDEX

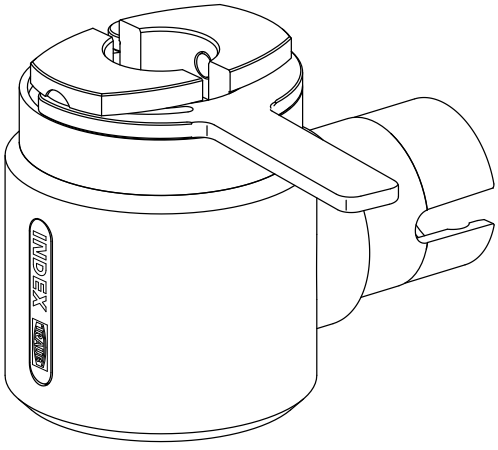

Adapter Montagehilfe